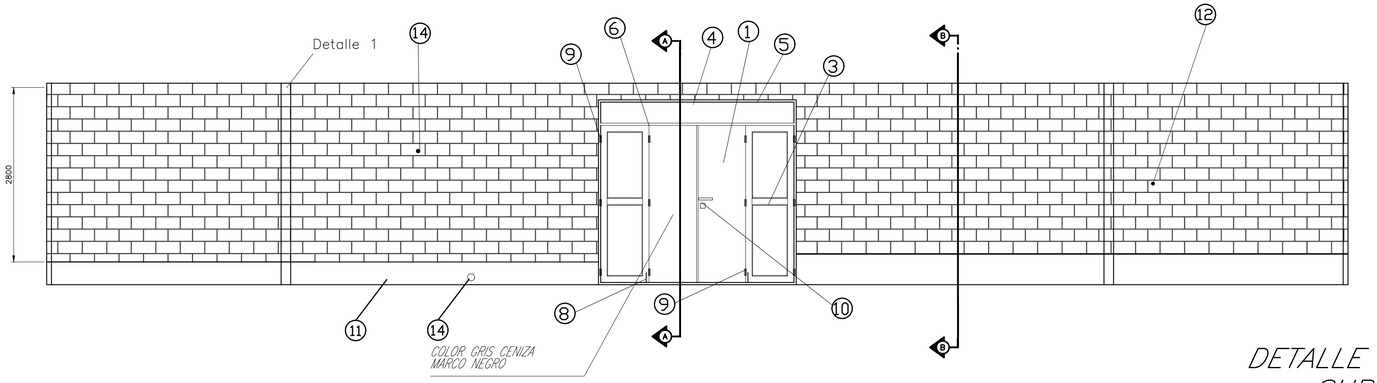

Vista Fachada Típica

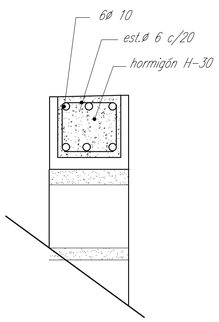

DETALLE ENCADENADO SUPERIOR

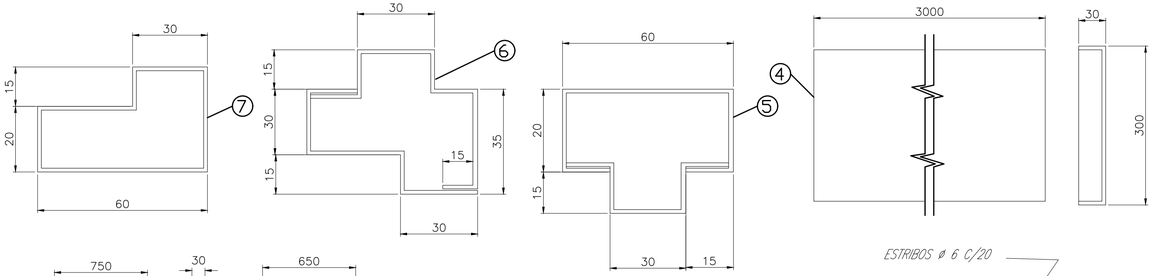

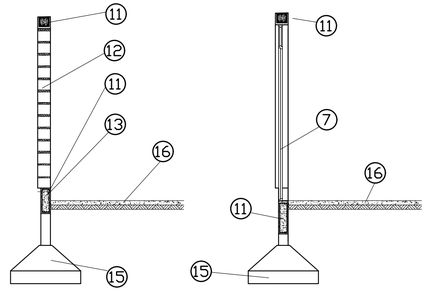

Corte B–B

Corte A–A

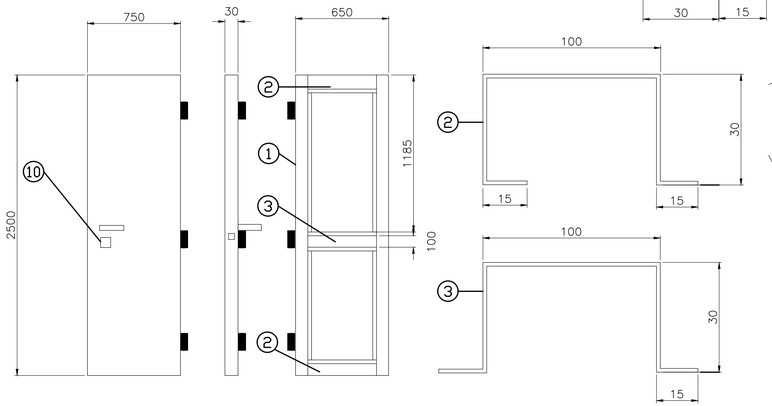

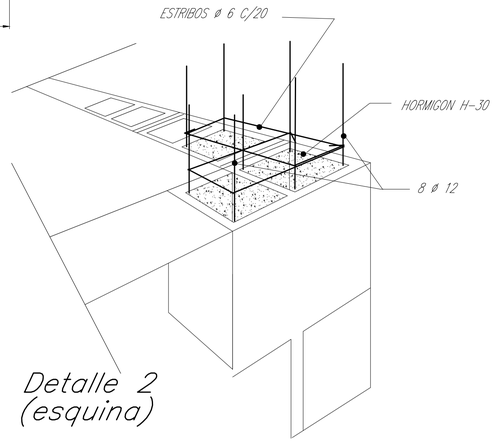

Detalle 2 (esquina)

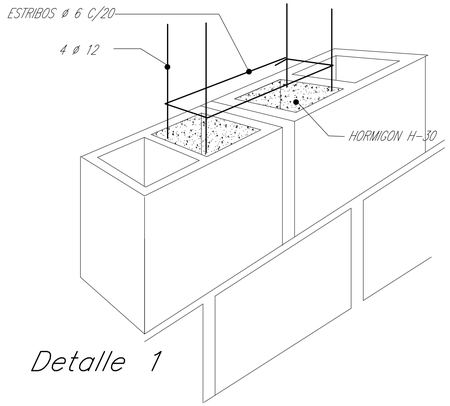

Detalle 1

LISTA DE MATERIALES

ITEM	DENOMINACIÓN
1	PUERTA DE CHAPA BWG 16 (ESPESOR 1.65mm)
2	PERFIL REFUERZO DE PUERTA DE CHAPA BWG 16
3	IDEM ANTERIOR DE CHAPA BWG 16
4	PAÑO FIJO SUPERIOR DE CHAPA BWG 16
5	PERFIL PARA MARCO DE PUERTA DE CHAPA BWG 16
6	IDEM ANTERIOR DE CHAPA BWG 16
7	IDEM ANTERIOR DE CHAPA BWG 16
8	SISTEMA DE CIERRE CON PASADOR EMBUTIDO
9	BISAGRAS A MUNICIÓN
10	CERRADURA DE SEGURIDAD TRABEX O SUPERIOR
11	ENCADENADO DE H°A° SEGÚN CÁLCULO ESTRUCTURAL
12	MAMPOSTERÍA DE ELEVACIÓN, BLOQUES DE HORMIGÓN TIPO MILANBLOCK, FACHADA EXTERIOR A LA VISTA, JUNTA CÓNCAVA, TOMADO CON CEMENTO COMÚN 1:1
13	AISLACIÓN HIDRÓFUGA HORIZONTAL
14	CONDUCTO EN ENCADENADO DE ø100mm PARA DESAGOTE PLUVIAL
15	BASE DE COLUMNA, PROFUNDIDAD MINIMA .1m, EL CONTRATISTA DEBERÁ PRESENTAR MEMORIA DE CÁLCULO DETALLADA
16	GRANZAS DE LADRILLOS DE ESPESOR 5cm SOBRE TERRENO EMPAREJADO

NOTAS

SE CONSTRUIRÁN CADA 3.00 METROS COLUMNAS S/DET 1

SE DISPONDRÁ UNA ARMADURA DE 4 HIERROS DE ø12 Y ESTRIBOS DE 6ø CADA 20 CM. SEGÚN DETALLE 1.

CADA 6 HILADAS SE REFORZARÁ CON 2 HIERROS DE ø6 ASENTADOS EN CONCRETO.

LA PREPARACIÓN DE LAS SUPERFICIES METÁLICAS SERÁN PINTADAS CON DOS MANOS DE ANTIÓXIDO A BASE DE CROMATO DE ZINC, PREVIA ELIMINACIÓN DEL ÓXIDO QUE PUDIERAN CONTENER.

EL TIPO DE PINTURA A UTILIZAR SERÁ ESMALTE SINTÉTICO PARA EXTERIORES.

SE APLICARÁN DOS MANOS DE CADA COLOR, RESPONDIENDO LAS TONALIDADES A LA NORMA IRAM DEF–D 1054, DE ACUERDO A LA SIGUIENTE DECODIFICACIÓN: CREMA 04–1–040, NEGRO 11–1–060

DEBERÁ COLOCARSE UNA PUERTA DE ACUERDO AL ITEM 1, EN EL LADO OPUESTO AL PORTÓN DE ACCESO.

MEDIDAS EN MILÍMETROS

REV.	DESCRIPCIÓN	FECHA	ELABORÓ	REVISÓ	APROBÓ
-	-	-	-	-	-
3	CAMBIO DE RAZÓN SOCIAL	01/09/2022	HAG	JCP	NET
2	NÚMERO INTERNO IEASA	22/03/2021	BB	JCP	AA
1	EMISIÓN	15/09/2017	WIS	JCP	RMC
0	EMISIÓN	03/05/2012	WIS	JCP	RMC

LISTA DE REVISIONES

UNIDAD DE EJECUCIÓN GASODUCTOS

ENERGÍA ARGENTINA SE RESERVA LA PROPIEDAD DE ESTE DOCUMENTO CON PROHIBICIÓN DE REPRODUCIRLO, MODIFICARLO O TRANSFERIRLO EN TODO O EN PARTE A OTRA FIRMA O PERSONA SIN SU PREVIA AUTORIZACIÓN ESCRITA.

PLANO TÍPICO

MURO PERIMETRAL

ENERGÍA ARGENTINA

ESPECIALIDAD: CIVIL

NÚMERO INTERNO ENARSA: GEG-AS-087

NÚMERO DE ELABORADO ENARSA: ENARSA-00-C-PT-0020

ESCALA: S/E

HOJA N°: 1 DE 1

REVISIÓN: 3

Archivo CAD: ENARSA-00-C-PT-0020_3.dwg

FORMATO: A2 1–H